Datenblatt 10020 EA 35

Bezeichnung:	Steckdose - Rasiersteckdose
Oberfläche:	strukturiert , Farben siehe unten
elektr. Anschluss:	Euroflach: 240V AC / 2,5A // Nema 1-15: 125V / 10A Schraubklemmen
Zertifika(e):	Prüfbericht CB Scheme nach IEC 60884-1:2002 (3rd ed.) + A1:2006 + A2:2013
Produktbezeichnung inprojal:	Steckdose Euro-Amerika
Bestellnummer:	10020EA35 W , weiß, ähnlich RAL 9010 10020EA35 SCH , schwarz , ähnlich RAL 9005 10020EA35 SGR, schiefergrau

Zeichnungen:

Europa CEE7/16 2 Flachstecker - 2.5 Amp

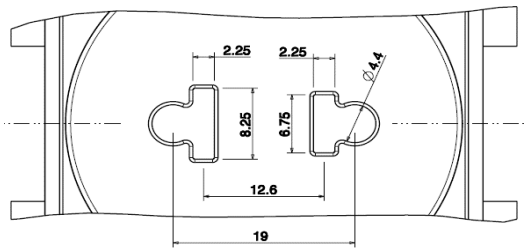

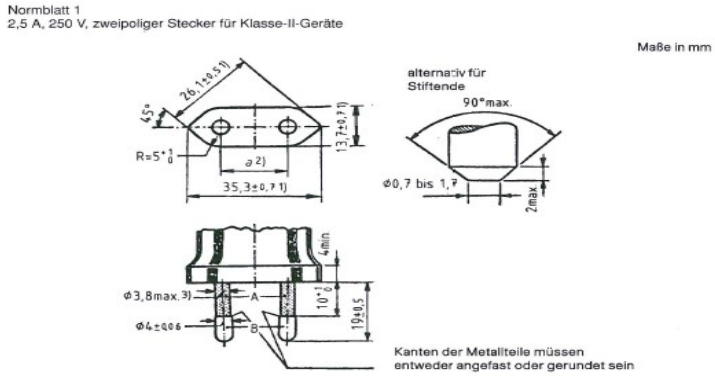

Einbautiefe: 29,5mm

Das CEE7 / 16 Standard 2 Stift, 2,5 A Stecksystem ist der Standardstecker für nicht geerdete Anwendungen in den meisten Gebieten des europäischen Kontinents. IEC Typ C

TYP NEMA 1-15 (IEC TYP A)

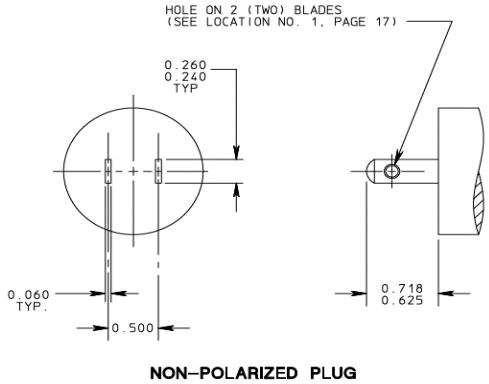

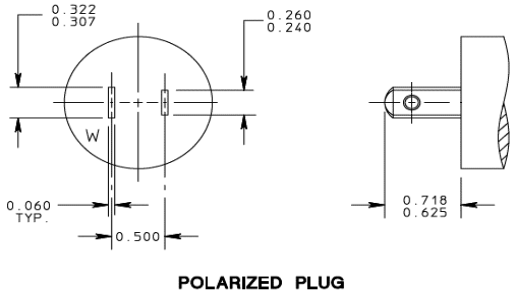

Beschreibung:

Diese Bauart der Steckdose kann lediglich als Rasiersteckdosen-Einheit in Verbindung mit Trenntransformatoren nach EN 61558-2-5 genutzt werden.
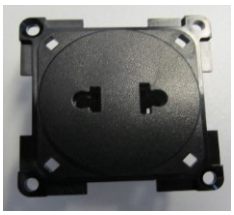
Bilder: